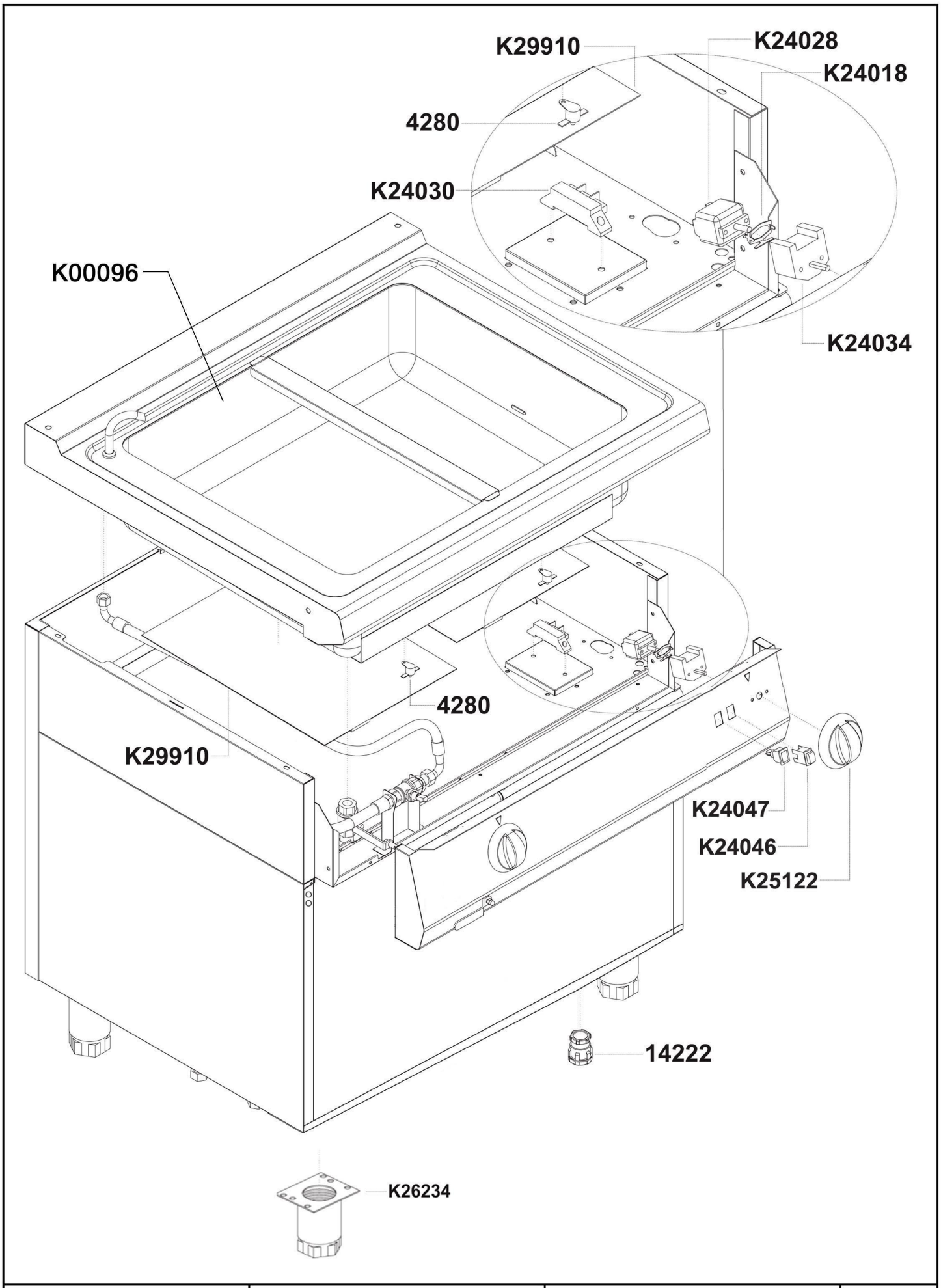

Bartscher	Bain Marie 700, B800, UO, mWE Artikel-Nr.: 286302	Ersatzteilliste 15.08.2017 bis Serien-Nr.: 17067EBM05VV032	Seite 1/6

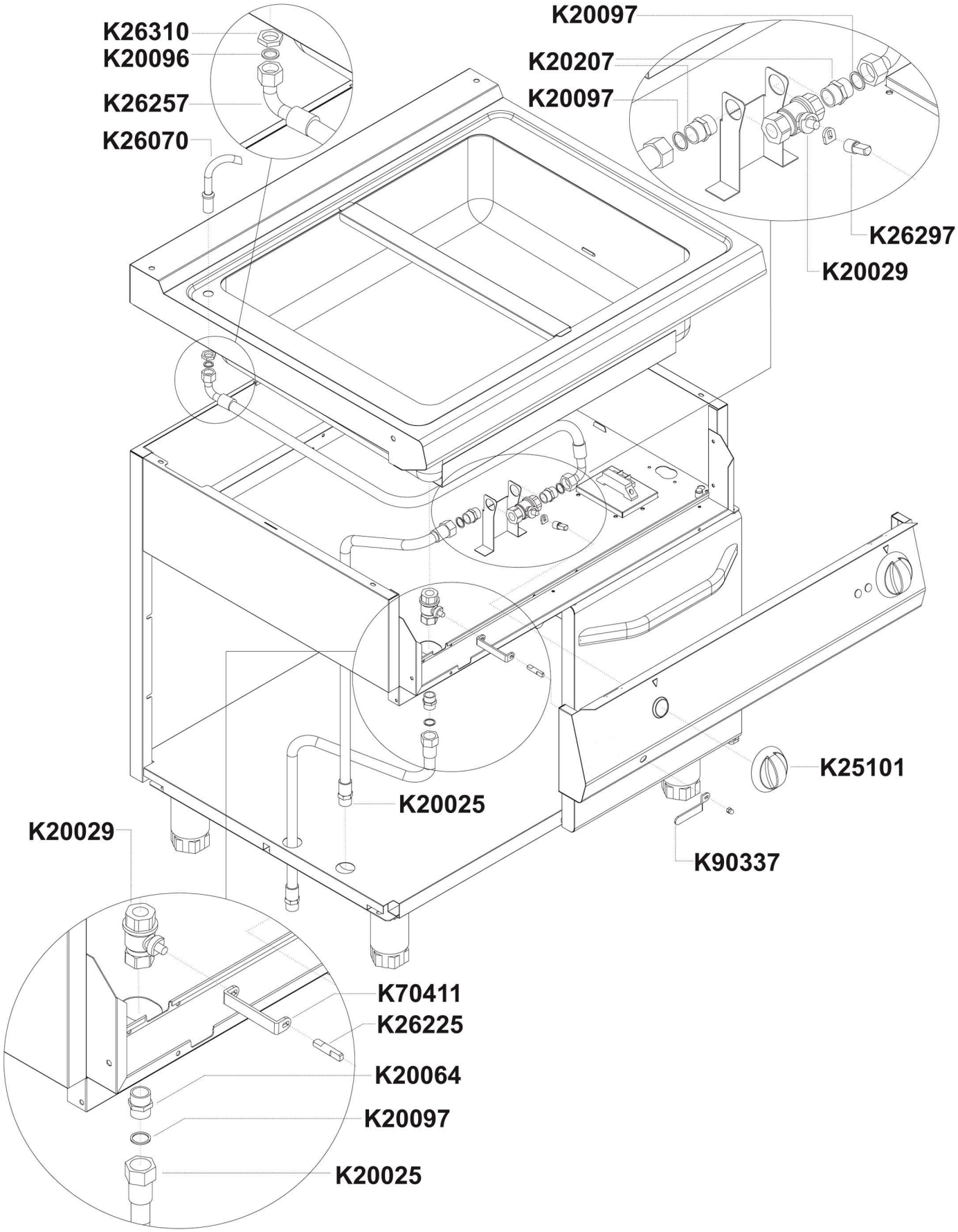
K26310
K20096
K26257
K26070
K20097
K20207
K20097
K26297
K20029
K25101
K20025
K20029
K90337
K70411
K26225
K20064
K20097
K20025

Pos.	Artikelbeschreibung	Description of item	Artikel Nr./Item No.
4280	Sicherheitsthermostat	Safety thermostat	049037
14222	Zugentlastung PG21	Strain relief PG21	010578028
K00096	Wanne groß	Large tray	049053
K20025	Rohr, Edelstahl	Pipe, stainless steel	049125
K20029	Kugelhahn 1/2 Zoll	Ball valve 1/2"	049044
K20064	Verbindungsstück	Connecting piece	049931
K20096	Wassereinlauf komplett	Complete inlet cooker	=> K26070
K20097	Dichtung	Sealing	049126
K20207	Nippel 1/2 Zoll	Nipple 1/2	049127
K24018	Halteklammer z. Thermostat	Holding clamp f. thermostat	018276
K24028	Thermostat 30 - 110° C	Thermostat 30 - 110° C	049042
K24030	Anschlussklemme, 3-polig	Terminal clamp, 3-pole	049038
K24034	Hauptschalter, 2-polig, 6,3 mm	Main switch, 2-pole, 6,3 mm	018116
K24046	Schalter orange, 16 A	Switch orange, 16 A	049039
K24047	Kontrolllampe, grün	Green indicator light	049040
K25101	Knebel z. Wassereinlauf, 10 x 8	Knob f. water intake, 10 x 8	049045
K25122	Knebel 0 - 90 °C, 6 x 4,6	Knob 0 - 90 °C, 6 x 4,6	049041
K26070	Wassereinlauf komplett	Complete inlet cooker	049043
K26225	Achse z. Ablaufhebel	Axis f. drain lever	049046
K26234	Fuß komplett, H120/170	Complete base, H120/170	049034
	Fuß komplett, H150/200	Complete base, H150/200	049014
	Fuß H130/190, mit Gewinde	Foot H130/190, w. thread	E026437
K26257	Rohr	Pipe	049128
K26297	Achsverlängerung	Axle elongation	049129
K26310	Wassereinlauf komplett	Complete inlet cooker	=> K26070
K29910	Heizkörper	Heating element	049036
K70411	Distanzstück z. Ablauf	Spacer f. drain	049132
K90337	Hebel	Lever	049047
o.Abb/n.pic.	Verbindungssatz	Connection set	049130

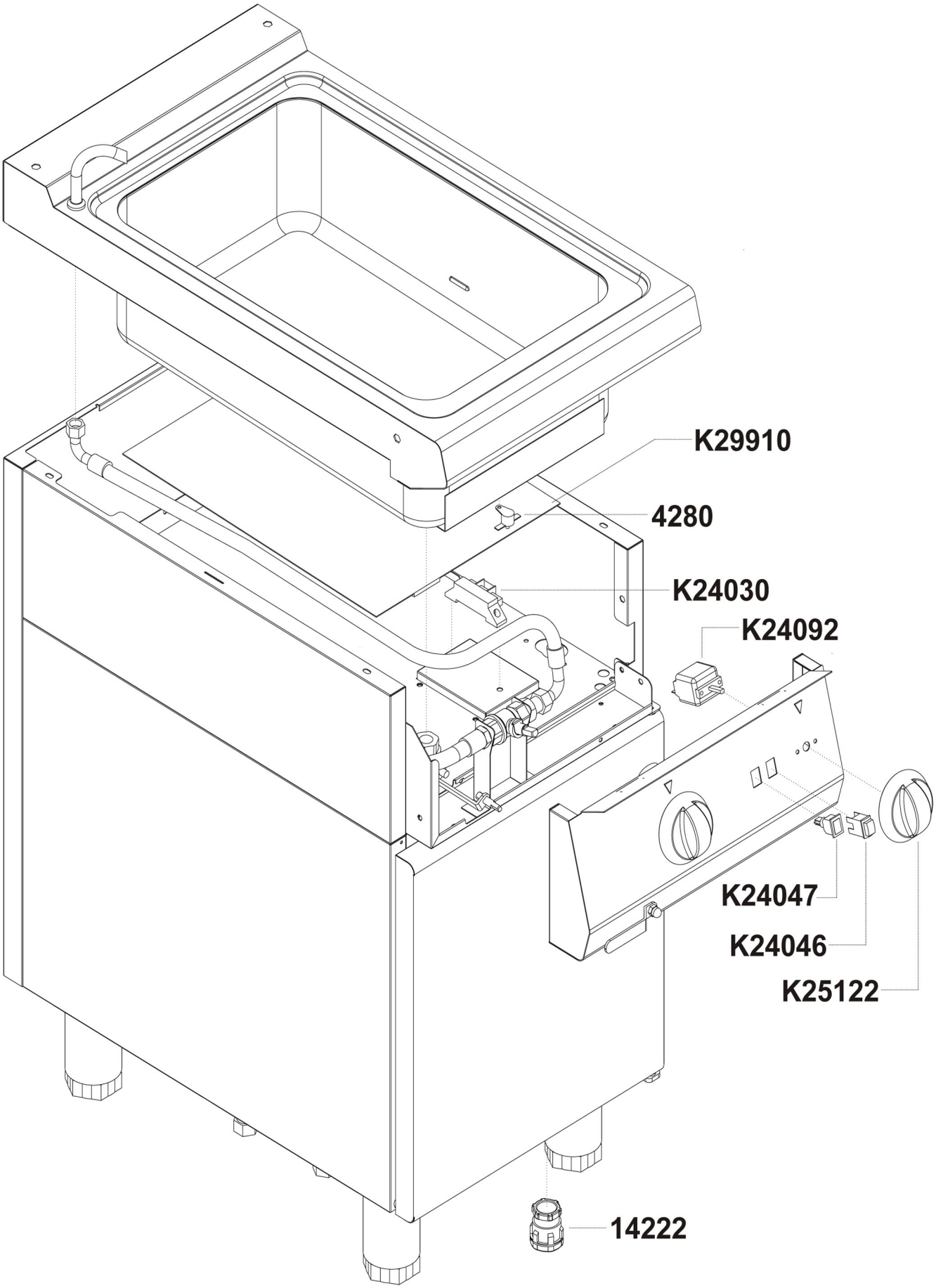

Bartscher	Bain Marie 700, B800, UO, mWE Artikel-Nr.: 286302	Explosionszeichnung 15.08.2017 ab Serien-Nr.: 17067EBM05VV032	Seite 4/6

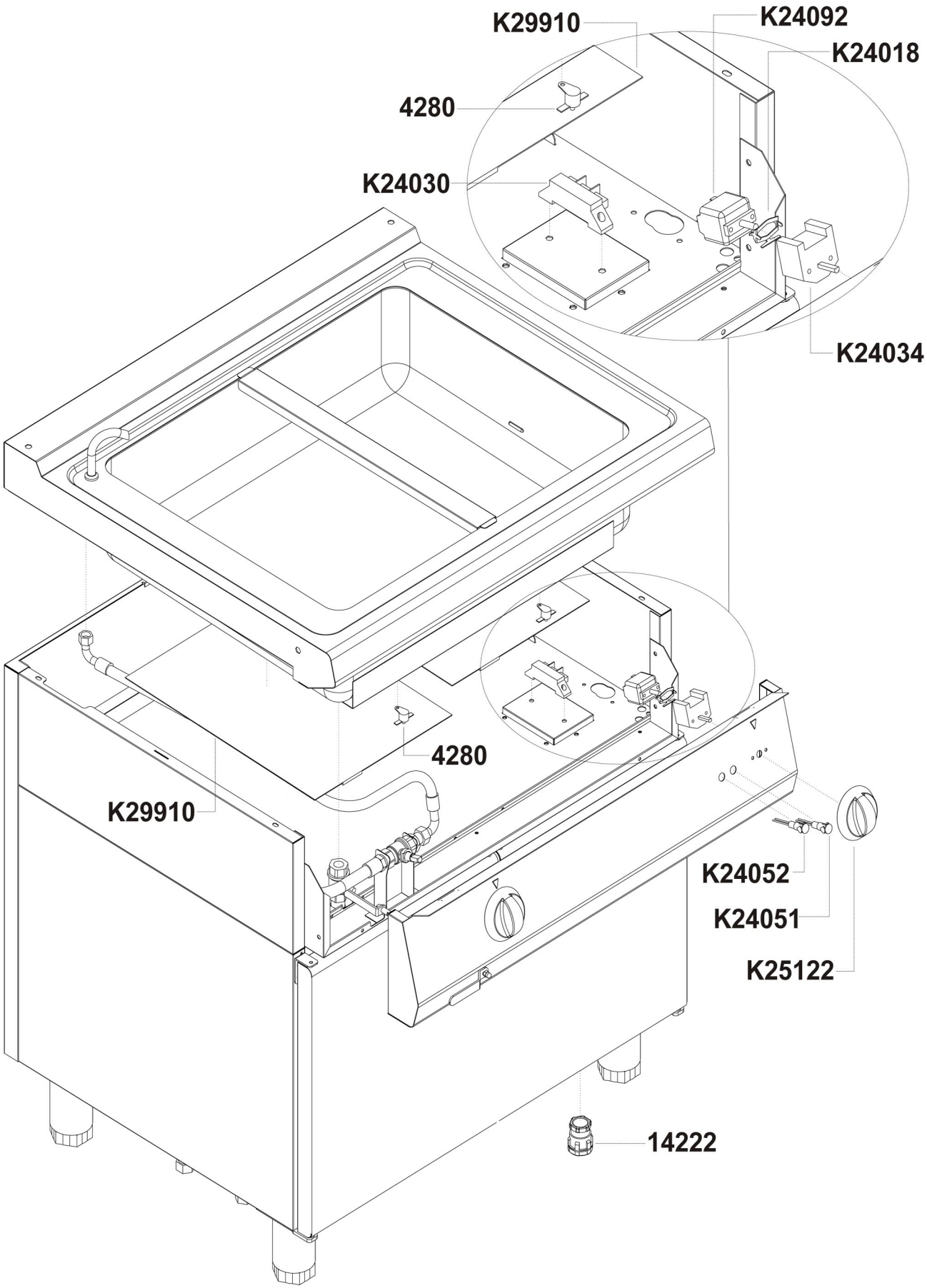

Bartscher	Bain Marie 700, B800, UO, mWE Artikel-Nr.: 286302	Explosionszeichnung 15.08.2017 ab Serien-Nr.: 17067EBM05VV032	Seite 5/6

Pos.	Artikelbeschreibung	Description of item	Artikel Nr./Item No.
4280	Sicherheitsthermostat	Safety thermostat	049037
14222	Zugentlastung PG21	Strain relief PG21	010578028
K24018	Halteklammer z. Thermostat	Holding clamp f. thermostat	018276
K24030	Anschlussklemme, 3-polig	Terminal clamp, 3-pole	049038
K24034	Hauptschalter, 2-polig, 6,3 mm	Main switch, 2-pole, 6,3 mm	018116
K24046	Schalter orange, 16 A	Switch orange, 16 A	049039
K24047	Kontrolllampe, grün	Green indicator light	049040
K24051	Kontrolllampe orange	Orange indicator light	E0K00225
K24052	Kontrolllampe grün	Green indicator light	E0K00226
K24092	Thermostat	Thermostat	E0K24092
K25122	Knebel 0 - 90 °C, 6 x 4,6	Knob 0 - 90 °C, 6 x 4,6	049041
K29910	Heizkörper	Heating element	049036
o.Abb/n.pic.	Verbindungssatz	Connection set	049130